Regenwassernutzung

DANGL BETON

Wir gestalten & schützen

DANGL-Regenwasserzisternen **(Schachtringe nach DIN 4034 T. 2 - Einzelringe)**

- ✓ Komplett mit Boden, Konus und Abdeckung (15kN)
- ✓ Flache Abdeckung gegen Aufpreis
- ✓ *Schächte DN 300 cm ohne Boden bzw. gegen Aufpreis mit Boden
- ✓ Zum Einbau siehe unsere Versetzanleitung Schachtringbauweise Teil 2
- ✓ **Zubehör zur Regenwassernutzung siehe Ausstattung**

Weitere Größen auf Anfrage!

Nutzinhalt = Nettoinhalt (unter Berücksichtigung von Ein- und Auslauf DN150)

Einbehälter-Ausführung

Artikel-nummer	Nutz-inhalt [l]	Durch-messer [cm]	Gesamt-höhe ca. [cm]	Einlauf-tiefe ca. [cm]	Gesamt-gewicht ca. [kg]	Schwers Einzelte ca. [kg]
2010030	3.000	150	275	90	3.300	1.500
2010038	3.800	150	325	90	3.800	1.000
2010047	4.700	150	375	90	4.300	1.500
2011037	3.700	200	225	90	4.200	2.070
2011043	4.300	200	245	90	4.500	1.700
2011052	5.200	200	275	90	5.000	1.700
2011060	6.000	200	300	90	5.300	2.070
2012062	6.200	250	245	100	6.400	2.610
2011076	7.600	200	350	90	6.100	2.070
2012082	8.200	250	285	100	7.100	2.610
2011084	8.400	200	375	90	6.500	2.070
2013085	8.500*	300	225	90	5.300	1.750
2012097	9.500	250	308	100	7.600	2.610
2011100	10.000	200	425	90	7.200	1.700
2012107	10.700	250	335	100	8.100	2.610
2013106	10.600*	300	255	90	6.000	1.550
2012119	11.900	250	360	100	8.600	2.610
2012126	12.600	250	375	100	8.800	2.610
2013138	13.800*	300	300	90	7.100	1.750
2013190	19.000*	300	375	90	8.800	1.750

Optional mit Zu- und Ablauf
(eine Öffnung roh gekratzt - zur individuellen Anpassung vor Ort - eine Öffnung mit KG-Muffe DN150)

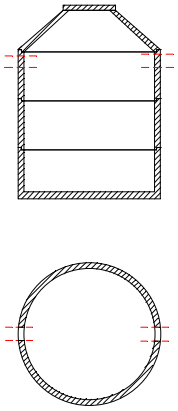

Zweibehälter-Ausführung

Artikel-nummer	Nutz-inhalt [l]	Durch-messer [cm]	Gesamt-höhe ca. [cm]	Einlauf-tiefe ca. [cm]	Gewicht ca. [kg]	Schwerst. Einzelteil ca. [kg]
2021105	10.500	200	275	90	10.000	1.700
2022115	11.500	250	235	100	12.300	2.610
2021120	12.000	200	300	90	10.700	2.070
2022125	12.500	250	245	100	12.700	2.610
2021137	13.700	200	325	90	11.500	1.700
2021150	15.000	200	350	90	12.200	1.700
2022165	16.500	250	285	100	14.200	2.610
2021168	16.800	200	375	90	12.900	2.070
2022194	19.400	250	315	100	15.400	2.610
2023212	21.200*	300	255	90	12.100	1.550
2022214	21.400	250	335	100	16.100	2.610
2022238	23.800	250	360	100	17.100	2.610
2023275	27.500*	300	300	90	14.200	1.750
2023330	33.000*	300	345	90	16.200	1.750
2023360	36.000*	300	360	90	16.900	1.750
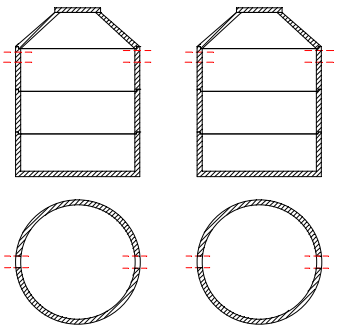
Optional mit Zu- und Ablauf
(eine Öffnung roh gekratzt - zur individuellen Anpassung vor Ort - eine Öffnung mit KG-Muffe DN150)