DANGL BETON

Wir gestalten & schützen

DANGL- Dreikammer-Kläranlagen

komplett mit Boden, Konus und Abdeckung (15kN)

nach DIN EN12566-3

CE- **zertifiziert MFPA-Prüf-Nr. 0992-B31.08.278.01**

neu!!!

- Behälter aus Einzelringen -

Alternativ: flache Abdeckung (Aufpreis auf Anfrage)

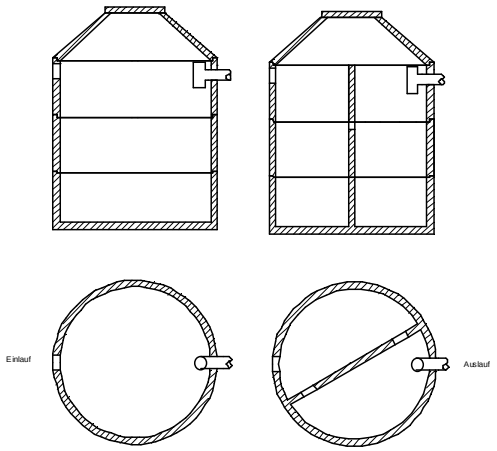

* Kläranlagen DN 300 cm ohne Boden; bzw. gegen Aufpreis mit Boden Trennwände werden separat geliefert.

Für den Einbau ist diese Zeichnung nicht verbindlich!

Bestätigung:
DANGL-Beton-Kleinkläranlagen sind CE - zertifiziert und können mit **allen** Nachrüstsätzen (sofern sie eine gültige Zulassung des DIBt haben) kombiniert werden. Dies wurde durch die MFPA, Weimar mit Prüfbericht bestätigt.
Ab 1. Juli 2010 ist zusätzlich zur bisher notwendigen Zulassung des DIBt („Z-Nr.“) die **CE-Zertifizierung** des Kläranlagen-Behälters zwingend erforderlich!

Zweibehälter–Ausführung

Artikel-nummer	Nutz-inhalt ltr.	Durch-messer cm	Gesamt-höhe ca. cm	Einlauf-tiefe ca. cm	Gewicht ca. kg	Schwerst. Einzelteil ca. kg	
4022110	11.000	250	235	100	12.900	2.800	
4021120	12.000	200	300	90	11.200	2.250	
4022120	12.000	250	245	100	13.300	2.800	
4022157	15.700	250	285	100	15.000	2.800	
4023169	16.900*	300	225	90	11.500	1.800	
4022176	17.600	250	305	100	15.800	2.800	***NEU!***
4022186	18.600	250	315	100	16.200	2.800	
4022200	20.000	250	335	100	17.100	2.800	
4022210	21.000	250	345	100	17.500	2.800	
4023212	21.200*	300	255	90	13.100	1.800	
4022245	24.500	250	375	100	18.800	2.800	
4022265	26.500	250	395	100	19.600	2.800	***NEU!***
4022300	30.000	250	435	100	21.300	2.800	
4023318	31.800*	300	335	90	17.000	1.800	
4023330	33.000*	300	345	90	17.800	1.800	
4023360	36.000*	300	360	90	18.600	1.800	

In verschiedenen Einlauftiefen lieferbar!
Weitere Größen auf Anfrage!

Bitte beachten Sie unsere Versetzanleitung.